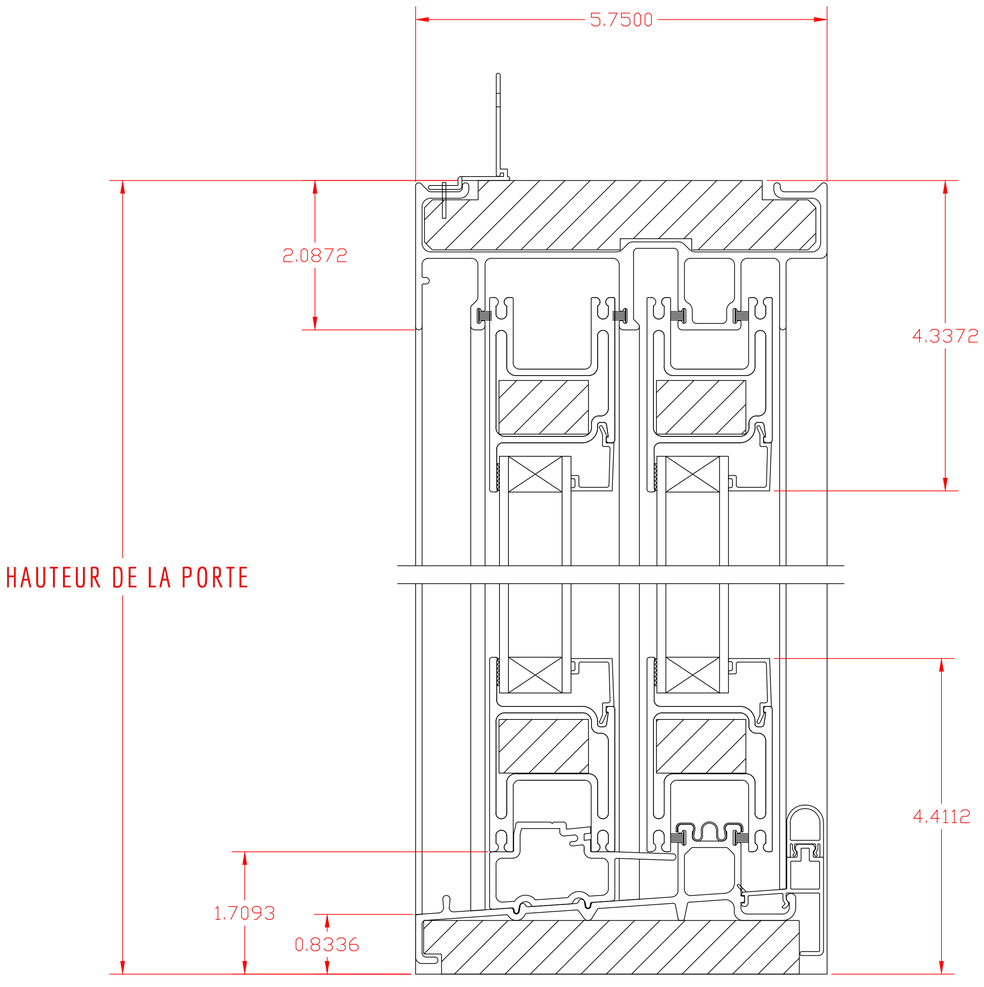

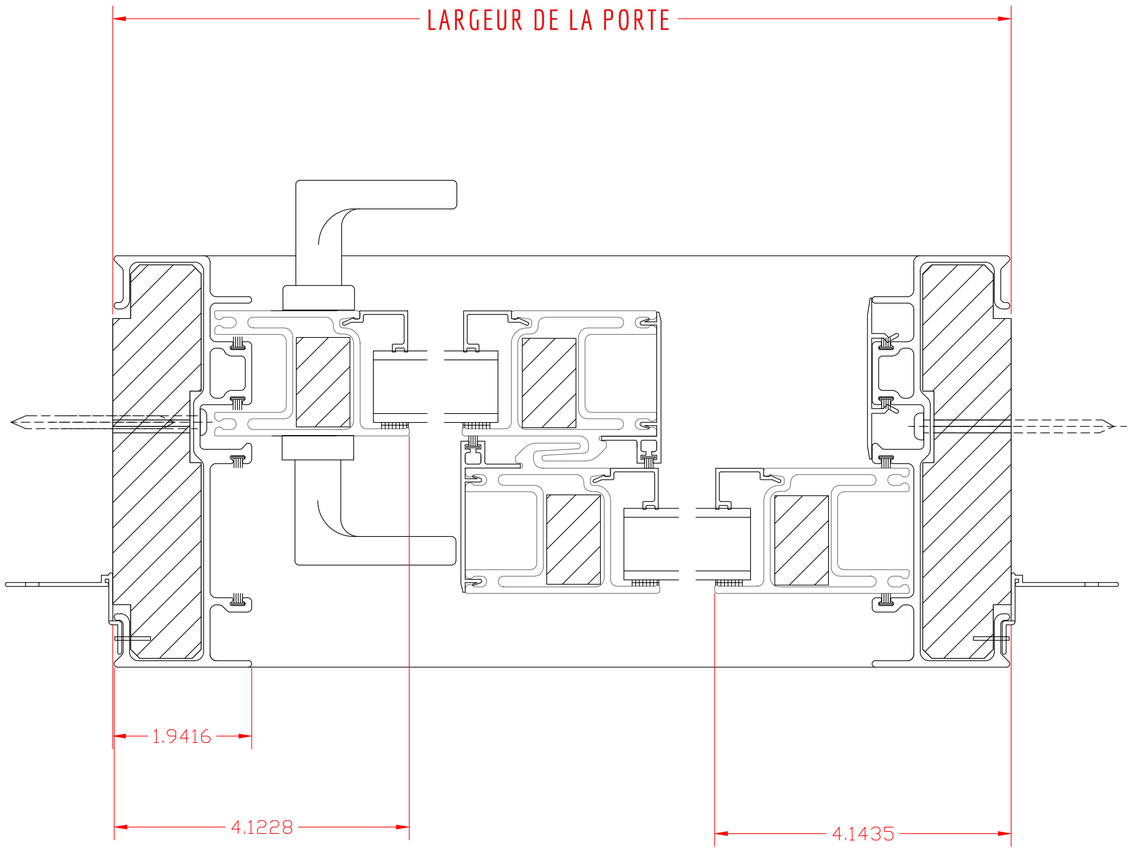

EcoFibre
Portes et Fenêtres Eco-Fibre Inc.
450 rue Sicard,
Mascouche, Qc., J7K 3G5
Téléphone (450) 474-0057
Télécopieur (450) 474-0058

		PROJECT:	5000 SLIDING DOOR CROSS SECTIONS
SCALE:	FULL		
DATE:	7/15/13	QUOTE:	SHEET:
DRAWN BY:	AJL		